PLASTO BLAST

AJ-120 mm

Boîte de jonction étanche

- **Produit à partir de plastique premium**
- **Etanche**
- **Convient à une variété de caméras**

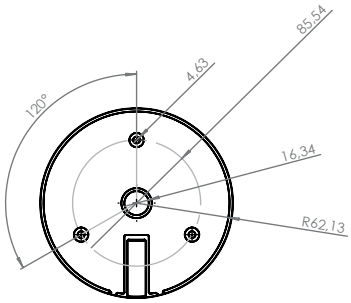

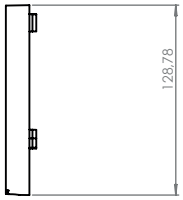

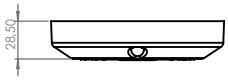

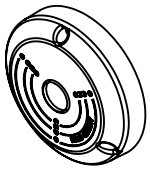

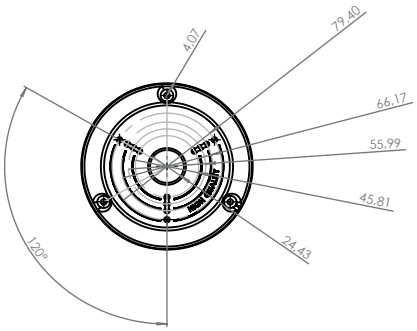

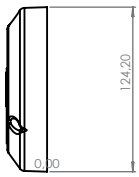

Présentation Du Produit

La **CBOX-AJ120** PlastoBlast est une boîte de jonction hautement résistante et étanche, dotée d'un design compact ,conçue pour accueillir des caméras dôme ou bullet. Sa conception robuste et son esthétique soignée en font une solution très compacte, idéale pour des installations discrètes, aussi bien en intérieur qu'en extérieur.

Points forts :

- **Compatibilité :** Convient aux caméras dôme et bullet jusqu'à 90 mm de diamètre.
- **Haute résistance :** Résiste jusqu'à 1400 kg à la compression (testée par le laboratoir national d'essais).
- **Matériaux Premium :** Plastique technique (PP) avec traitement anti-UV et anti-jaunissement.
- **Installation facile :** Trous pré-percés avec guides de centrage et 3 vis de fixation incluses.
- **Protection renforcée** : Assure une excellente isolation contre l'humidité et les intempéries.

Spécifications techniques

Caractéristique	Détail
Type	Boite de jonction pour caméras dôme/bullet
Dimensions	40 mm (H) x 125 mm (L)
Poids	101 g
Plage de fixation	25 mm à 90 mm
Matériaux	Plastique (PP), anti-UV, anti-choc
Couleur	Blanche
Utilisation	Intérieur / Extérieur
Etanchéité	Oui, avec joint d'étanchéité intégré
Température d'utilisation	**-20 a +80**

Contenu De L'emballage

- 1 x Boite de jonction CBOX-AJ120
- 1 x Joint d'étanchéité (integré)
- 3 x Vis de fixation
- Conditionnement : 150 unités par carton